MARL

MALTA

Fuljett maħruġ mill-MARL

Għad-Dilettanti tar-Radju

Maltin u Għawdxin

Numru 48

Marzu 2010

Fiċ-Ċentru mhux **permess tipjip**

Mill-Editur

Ħbieb,
Nilqagħkom għal ħarġa oħra ta’ dan il-fuljett ta’ Marzu 2010 li hija t-48 ħarġa ta’ din is-sensiela.

Nixtieq infakkar lill-membri li fi Frar kellna l-Laqgħa Ġenerali Annwali li saret **nhar il-Ħadd 28 ta’ Frar fl-10.00 ta’ filgħodu u baqgħet sejra sal-kwarta**.

F’dan il-fuljett għandkom xi ritratti ta’ din il-Laqgħa Ġenerali Anwali tal-**MARL** li nżammet fiċ-Ċentru tagħna. Kif tistgħu taraw l-attendenza kienet waħda numeruża u jkun tajjeb li tkun daqstant numeruża fil-bqija tas-sena.

Kien hemm interventi minn numru ta’ membri kif tistgħu taraw mir-ritratti, imma jeħtieġ li l-membri ma jixgħelux l-amplifikaturi personali tagħhom waqt il-laqgħa.

Kien hemm min ħallas is-sħubija, imma għad hemm min għadu ma ħallasx u għalhekk għandu jagħmel hekk l-ewwel darba li jiġi ċ-Ċentru.

Nerġa’ nfakkarkom li fiċ-Ċentru ma jistax isir tipjip għaliex qiegħed ikun hemm min ma jagħtix każ u jkollu jkun hemm xi membru ieħor li jiġbidlu l-attenzjoni.

F’din il-ħarġa għandkom ukoll aħbarijiet fejn aktar dilettanti tar-radju minn pajjiżi oħra qed jingħataw il-frekwenzi l-ġodda tal-**500 kĦz** u **70 MĦz**, imma hawn Malta l-awtoritajiet jidher li ma jridux jerfgħu ftit tar-responsabbilta’ u jagħtuna allokazzjoni fuqhom.

Dan l-aħħar smajna b’numru ta’ terremoti li għamlu diżastru fil-pajjiżi fejn saru. Tnsewx li aħna wkoll fid-dinja u għalhekk kulħadd għandu jkun għal-lest biex jekk Alla ħares qatt tinqala xi ħaġa jkun jista’ jaħdem minn post barra mid-darhu.

Tinsewx li f’każ ta’ diżastru l-ewwel ma jinqatgħu aktarx li jkunu l-elettriku u l-mezzi ta’ komunikazzjoni. Għalhekk aħsbu għal dak li tkunu tistgħu teħtieġu biex tkomplu taħdmu.

Għalkemm għandna grupp ta’ emerġenza li jaħdem id f’id mad-Dipartiment tal-Proetzzjoni Ċivili, in-numru huwa limitat kif mitlub mill-istess Dipartiment u għalhekk ma nistgħux inkabbruh. Aktar ‘il quddiem nagħtukom aktar dettalji dwar affarijiet li għandhom x’jaqsmu ma dan il-grupp u l-akkwisti tiegħu.

Bħal dejjem, nittama li l-informazzjoni fil-fuljett issibuha siewja għalikom u jekk ikollkom xi artiklu jekk jogħġobkom ħalluh fil-kaxxa tal-**QSL** tiegħi jew tistgħu tibgħatuha fuq l’e-mail tiegħi **9h1av at searchmalta dot com**.

Lawrence
9Ħ1AV/9Ħ9MĦR

<u>Ritratti tal-Laqgħa Ġenerali Annwali 2010</u>

9Ħ1PI 9Ħ1E 9Ħ1JT

9Ħ1PI **9Ħ1ES**

9Ħ1ES **9Ħ1XE** **9Ħ1AJ**

9Ħ5PĊ

9H1IS

9H1PS

9Ħ1EJ

9Ħ1LO

9Ħ1M

Ritratti 9Ħ1AV, 9Ħ9MĦR

500kĦz 5 MĦz u 70 MĦz

Illum għandi aħbar oħra dwar dak li qiegħed jiġri barra min pajjiżna fuq dawn il-frekwenzi. Tajtkom kemm-il darba lista ta' pajjiżi li d-dilettanti tar-radju taġġhom għandhom permess jużaw din il-frekwenza. Illum għandna aħbar mill-Amerika (USA).

Glenn Zook, **K9STH**, li huwa wkoll il-moderatur ta' **QRzcom** kiteb lill-**FĊĊ** biex jallokaw il-frekwenzi bejn **70 MĦz** u **70.5 MĦz** lid-dilettanti tar-radju Amerikani. Huwa rrefera għall-fatt li numru ta' pajjiżi Ewropew u Afrikani taw lid-dilettanti tar-radju tagħhom allokazzjoni fuq din il-frekwenza.

Huwa rrefera għall-fatt ukoll li l-**Kanal 4** tat-televiżjoni li kin fuq din il-frekwenza u kanali oħra issa marru fuq il-**UĦF** minħabba li qalbu fuq sistema diġitali u għalhekk ma hemmx biża' ta' interferenza għalkemm għad hemm numru konsiderevoli ta' ripetituri li jservu lokalitajiet partikolari.

Huwa talab li dilettanti tar-radju li għandhom liċenzji Technician, Generali, Avvanzata u Klassi Extra jkunu jistgħu jużaw saħħa ta' **1,500 watts pep**, waqt li n-novizzi jkunu jistgħu jużaw **200 watt pep**.

Huwa mistenni li jkollu ħafna sostenn għat-talba tiegħu minn dilettanti tar-radju oħrajn u m'hemmx dubju li minħabba li fl-Amerika huma ħafna aktar avvanzati mill-awtoritajiet Maltin biex jagħtu allokazzjoni lid-dilettanti tar-radju tagħhom kif wieħed jista' jara anki bl-allokazzjoni fuq **500 kĦz** u s-saħħa li biha huma jistgħu jittrasmettu fuq kull frekwenza, ma naħsbx li se jdumu wisq li jingħataw allokazzjoni kif mitluba.

Wieħed jista jara t-talba li għamel fuq **http://forums.qrz.com/showthread.php?t=234707**

Tajjeb li tkunu tafu wkoll li r-regolatur tat-telekomunikazzjoni ta' Baħrain vara eżerċizzju ta' konsultazzjoni dwar l-ispettrum, l-Awtorita' Regolatorja tat-Telekomunikazzjoni talbet kummenti fost affarijiet oħra, dwar jekk il-frekwenzi jew partijiet minnhom bejn **69.95 MĦz – 70.5 MĦz** għandhomx jiġu offruti lis-servizz tad-dilettanti tar-radju fil-Baħrain għal esperimenti dwar il-propagazzjoni. Id-dokument ta' konsultazzjoni li jitlob ukoll kummenti dwar il-**500kĦz** u **5 MĦz**) jista' jitniżżel minn fuq **http://www.tra.org.bh**

U hawn Malta? Forsi l-awtoritajiet jiċċaqilqu meta jasal id-dubbien l-abjad.

Islanda

Id-dilettanti ta' l-Islanda mid-19 ta' Frar 2010 ingħataw permess temporanju mill-Amministrazzjoni tal-Posta u Telekomunikazzjoni ta' l-Islanda biex ikunu jistgħu jużaw il-frekwenza ta' l-**4 Metri** jiġifieri is-**70 MĦz** kif ukoll is-**600 metru**, jiġifieri **500 kĦz** sa' l-aħħar tas-sena. Din l-aħbar ingħatat mill-President ta' l-Għaqda tad-dilettanti tar-radju ta' l-Islanda **Islenzkir Radioamatorar** (**IRA**) **http://www.is/pages/viewpage.action?pageId=4194372** **Jonas Bjarnason**, **TF2JB.**

Bjarnason qal li wara li jiksbu liċenzja speċjali mill-**PTA** stazzjonijiet b'liċenzja ta' klassijiet "**N**" u "**G**" jistgħu jaħdmu bejn **493 kĦz – 510 kĦz** u bejn **70 MĦz - 70.2 MĦz** b'saħħa ta **100 Watt** fuq bażi sekondarja. M'hemmx dubju li dawn il-frekwenzi jingħataw fuq bażi permanenti aktar 'il quddiem.

Dawn huma żviluppi li juri li pajjiżi oħra dejjem ikunu fuq quddiem fejn jidħlu allokazzjonijiet ta' frekwenz ġodda lid-dilettanti tar-radju tagħhom, f'Malta dejjem nibqgħu l-aħħar nies għaliex l-awtoritajiet dejjem jibżgħu jieħdu deċiżjoni.

Żelanda l-Ġdida

Aħbar oħra hija li d-dilettanti tar-radju ta' Żelanda l-Ġdida ingħataw permess biex mill-1 ta' Marzu huam jistgħu jużaw il-frekwenzi bejn **505 kĦz sa 515 kĦz** b'saħħa ta' **25 Watts e.i.r.p.** Aktar dettalji wieħed isibhom fuq il-ħolqa ta' l-internet **http://www.rsm.govt.nz/cms/licensing/types-of-licence/general-user-licences/amateur-radio-operators/**

Huwa interessanti li d-dilettanti tar-radju ta' Żelanda l-Ġdida għandhom ukoll dawn il-frekwenzi barra frekwenzi oħra li wieħed isib fir-Reġjun 3 li għandhom firxa aktar wiesha ta' frekwenzi mir-Reġjun 1.

130 kĦz sa 190 kĦz
26.95 MĦz sa 27.30 MĦz
921.00 MĦz sa 929.00 MĦz

Lawrence
9Ħ1AV/9Ħ9MĦR

Kurjosita'

Qatt innutajtu li fuq it-tastiera tal-kompjuter il-buttuni ta' l-ittri **F** u **J** għandhom sinjal imqabbeż waqt li l-oħrajn m'għandhomx? Ir-raġuni hija sempliċi.

Dawn jużawhom dawk li jużaw it-tastiera mingħajr ma jħarsu lejn l-ittri, jiġifieri dawk li jittajpjaw bis-sistema magħrufa bħala "ittajpjar billi jħossu", biex jidderminaw fejn ipoġġu s-swaba tagħhom.

Huma jpoġġu s-subgħa l-werrej tax-xellug fuq il-buttuna ta' l-ittra **F** u s-subgħa l-werrej tal-lemin fuq l-ittra **J** qabel jibdew jittajpjaw biex b'hekk ikunu jafu fejn ikunu s-swaba tagħhom.

Lawrence
9Ħ1AV/9Ħ9MĦR

Ktieb interessanti

Dawk kollha li għandhom xi riċevitur tal-komunikazzjoni **ĦF** u jridu jirrestawrawh m'għandhomx jitilfu li jniżżlu ktieb li juri kif tagħmel ir-restawr meħtieġ miktub minn **Chris Parry BSc, G8JFJ**.

Dan il-ktieb li jismu "**The Restoration of Valved ĦF Communications Receivers**" jista' jitniżżel b'xejn minn fuq din il-ħolqa **http://www.vk2bv.org/radio/parry1.htm** u fih tagħrif mill-aktar interessanti li m'hemmx dubju li jgħin lil min ikun irid jagħmel biċċa xogħol tajba ta' restawr.

Fuq kollox huwa b'xejn u kull ma tridu tagħmlu huwa li tmorru fuq il-ħolqa li tajtkom u tniżżluh.

Lawrence
9Ħ1AV/9Ħ9MĦR

<u>500 kĦz</u>

Illum għandkom ċirkwit ta' amplifikatur għal dawk kollha li jridu jlestu xi ħaġa biex jekk xi darba ningħataw permess ikunu jistgħu jaħdmu mill-ewwel fuq din il-frekwenza. Aktar 'il quddiem nagħtikom ċirkwiti oħra.

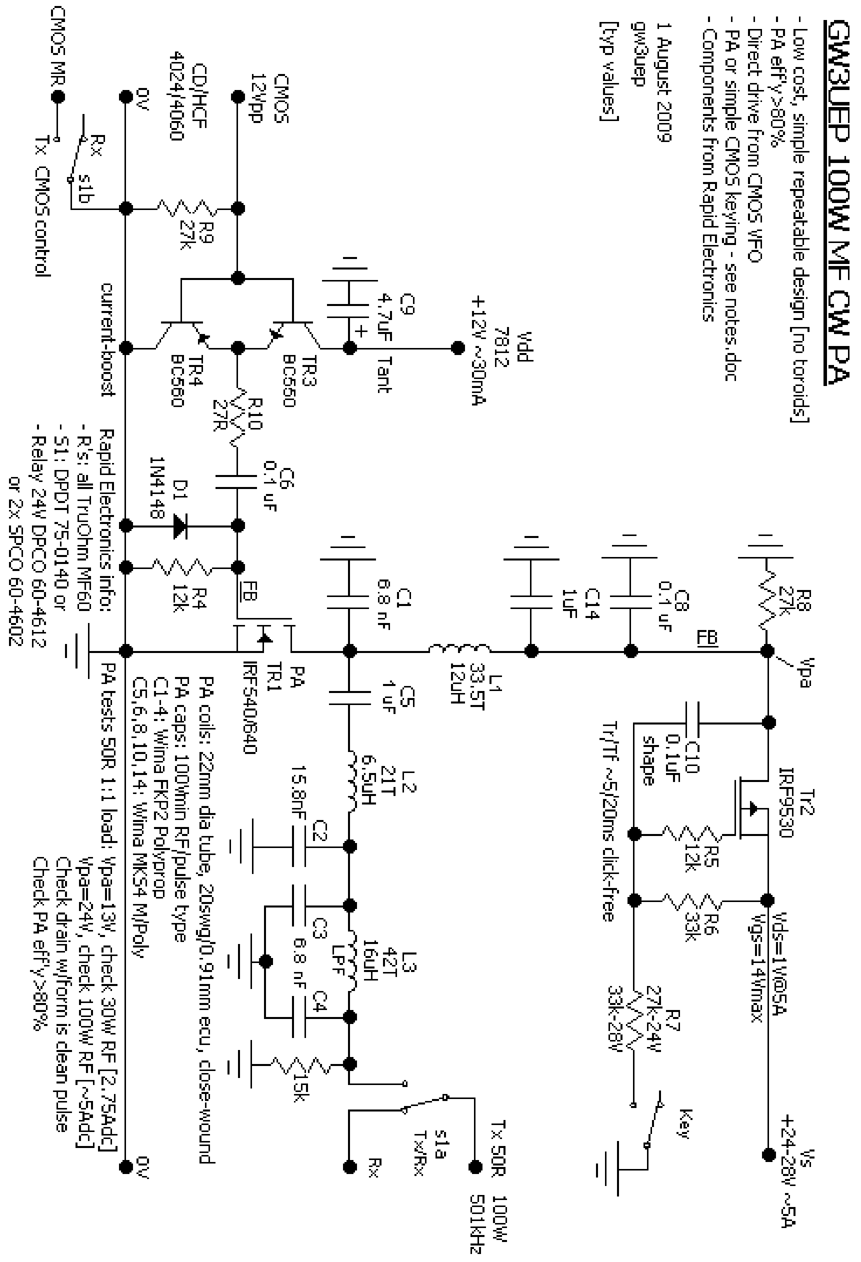

WinDjView

Bħal ma tafu ċerti kotba, ċirkwiti, kotba ta' apparat u affarijiet oħra jkunu magħmula b'dak li fil-qosor jissejjah **PDF**, jiġifieri bl-Ingliż jissejjah **Portable Document File** li biex tarahom hemm programm apposta li wieħed jista' jniżżlu b'xejn.

Hemm sistema oħra, dik imsejħa **DjView** li hija bħas-sistema **PDF** bid-differenza li l-kotba eċċ li jużaw din is-sistema jkunu ħafna iżgħar u għalhekk jieħdu ħafna inqas spazju fil-kompjuter minn dawk **PDF**. Biex wieħed jarahom irid ikollu l-programm biex jaqrahom bħal ma wieħed ikollu bżonn il-programm l-ieħor biex jara dawk li jużaw is-sistema **PDF**.

Hawn taħt għandkom ħolqa minn fejn tistgħu tniżżlu programm b'xejn biex tkunu tistgħu taraw dawk il-kotba eċċ li jużaw is-sistema **WinDjView**. Hemm programm anki għall-**Mac** li jitniżżlu minn fuq l-istess paġna.

WinDjView
http://windjview.sourceforge.net/

Lawrence
9Ħ1AV/9Ħ9MĦR

Attivitajiet tal-MARL

Ħlas tas-Sħubija

Infakkrukom li l-kaxxier dejjem lest biex jilqa' l-ħlas tas-sħubija tagħkom kull meta ċ-Ċentru tal-MARL ikun miftuħ jew jekk ma tistgħux tiġu tistgħu tħallsu b'ċekk pagabbli lill-MARL. Is-sħubija hija €23

Infakkru li ċ-Ċentru tal-MARL ikun miftuħ kull nhar ta' Tlieta u l-Ħamis bejn is-6.00 p.m. u t-8.00 p.m. u l-Ħadd bejn l-10.00 u nofs in-Nhar.

Grupp tal-Yahoo

Oqgħodu attenti u idħlu fil-grupp tal-yahoo ħalli tkunu nfurmati sewwa bl-aħħar attivitajiet li nkunu se nagħmlu.

Tinsewx li se jkollna attivitajiet għat-tliet xhur li ġejjin u jista' jkun li ma jkunux jistgħu jidhru fuq dan il-fuljett minħabba li jkun diġa' ħareġ u għalhekk l-avviż isir fuq il-grupp permezz ta' l-internet.

Ibghatu ittra elettronika lil Ivan, 9Ħ1PI fuq ivan.privitera at gmail.com biex issiru membri tal-grupp

Infakkrukom ukoll li kull min irid jista' jniżżel dan il-Fuljett direttament minn fuq www.9h1mrl.org/ newsletter. htm

Lawrence
9Ħ1AV/9Ħ9MĦR